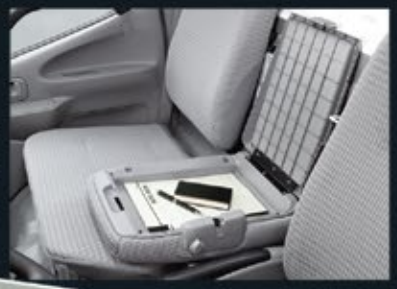

Modelo:

HV25 - 2.5 ton/2.2 m³

WU600L-HKMM J3

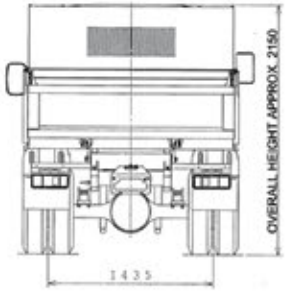

MOTOR

Motor:	HINO W04D-J (Euro 1)
Tipo:	4 cyl en línea - inyección directa
Cilindrada:	4009 c.c.
Potencia máx:	73 kW (99 HP) @ 3200 RPM
Par motor (torque):	252 N-m (25.7 kgf-m) @ 2000 RPM

INFORMACIÓN GENERAL

Cabina:	Construida en su totalidad de acero, de volteo Asientos de vinyl - 3 pasajeros Asiento de chofer ajustable
Dirección:	Hidráulica de bolas recirculantes
Suspensión:	Delantera: Hojas semi-elípticas con amortiguadores Trasera: Hojas principales y auxiliares semi-elípticas
Frenos:	Freno de tambor (delante y atrás) 320 x 83 mm Freno de mano: Expansión interna aplicada a la transmisión Freno de motor con válvula aplicada al escape
Transmisión:	HINO M153, 5 velocidades, overdrive, sincronizada 1ra-5ta Relación: 1ra 5.339:1 / 5ta 0.788 :1
Relación eje trasero:	5,571
Embrague:	Monodisco seco con control hidráulico

EQUIPO ESTANDAR

Equipo Estándar
Tacómetro
Radio CD
Espejos panorámicos en ambos lados
Limpiadores Intermitentes
Cabeceras integradas a los asientos
Alarma de retroceso
Compensador de altura en el motor
Filtro de aire a prueba de agua
Filtro de combustible separador de agua
Luz de aviso para: presión del aceite, temperatura del coolant, nivel del líquido de frenos, combustible, carga de batería

Peso bruto del camión:		5.500 kg
Peso del chasis:		2.060 kg
Carga útil:		2.5 kg
Volumen de carga:		2.2 m³
Capacidad del eje delantero:		2.600 kg
Capacidad del eje trasero:		4.400 kg
Capacidad de subida (gradiente)		35,7%
Máxima velocidad:		109 km/h
Batería:		12 V x 2 (60 A-h)
Alternador:		24 V - 30 A
Capacidad del tanque de combustible:		80 Litros
Neumáticos:	Delanteros:	7.00 R16 - 10
	Traseros:	7.00 R16 - 10

DIMENSIONES

Longitud total:	4,770 mm
Ancho total:	1,875 mm
Altura total (cabina):	2,150 mm
Distancia entre ejes:	2,525 mm
Ancho de vía delantero:	1,400 mm
Ancho de vía trasero:	1,435 mm
Altura mínima del suelo:	200 mm
Radio de giro:	5,400 mm
Largo de chasis aprovechable:	3,080 mm

INFORMACIÓN DE LA GÓNDOLA:

Largo:	2,820 mm
Ancho:	1,780 mm
Alto:	450 mm
Material:	Acero
Sistema de levante:	- Cilindro hydráulico - Control de P.T.O instalado en la cabina

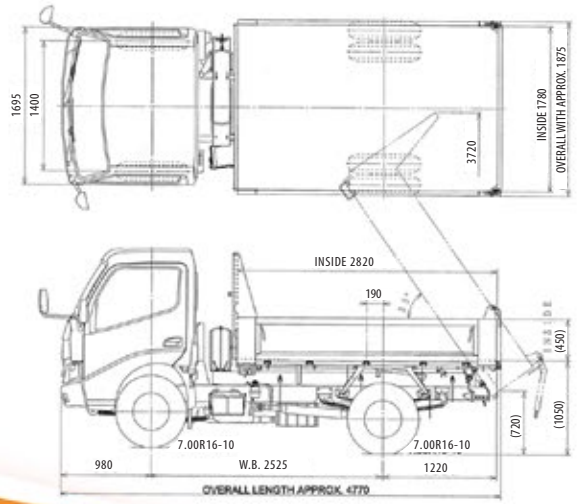

Garantía: 2 años ó 50 mil kms *(Lo que suceda primero)*

Imágenes con fines ilustrativos.